TEDHINOX RM, S.L.
Camino de Villaviciosa, 31
28600 Navalcarnero (Madrid)
Tel: (+34) 91 811 46 11
Fax: (+34) 91 811 46 19
tedhinox.com

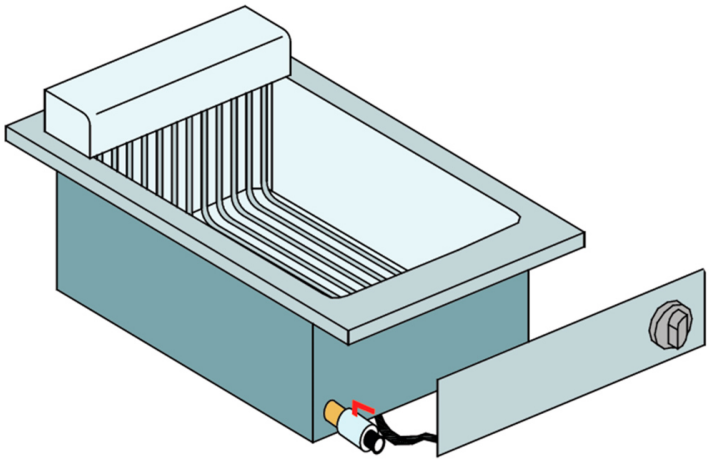

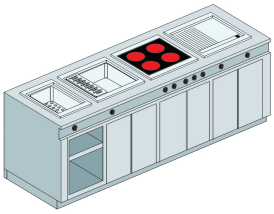

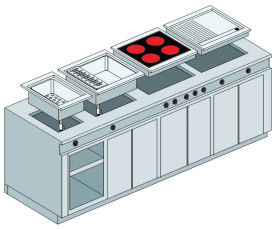

Freidora eléctrica [GK.LFE4883D]

REF: GK.LFE4883D

CARACTERÍSTICAS

Descripción:	Freidora 1 cuba
Capacidad (en lts):	8
Potencia (en kW):	6,3
Alimentación:	400V / III
Dimensiones (en mm):	400 x 557