TEDHINOX RM, S.L.
Camino de Villaviciosa, 31
28600 Navalcarnero (Madrid)
Tel: (+34) 91 811 46 11
Fax: (+34) 91 811 46 19
tedhinox.com

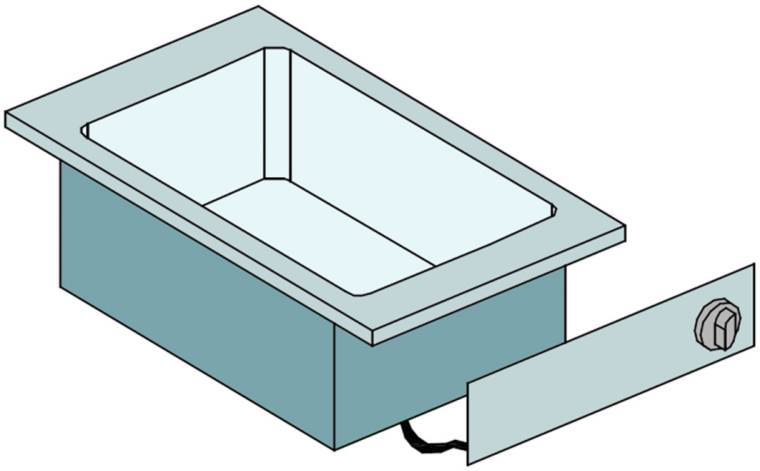

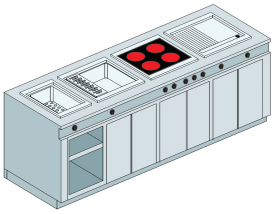

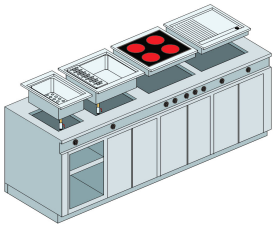

mantenedor de fritos eléctrico [GK.LSE4811D]

REF: GK.LSE4811D

CARACTERÍSTICAS

Capacidad (en Lt):	GN 2/3
Potencia (en kW):	1,4
Alimentación:	230V / I
Dimensiones (en mm):	400 x 557